sidecar

serveis informàtics d'enginyeria i carrosseria

Software para el diseño y cálculo de vehículos, sus carrocerías y equipos

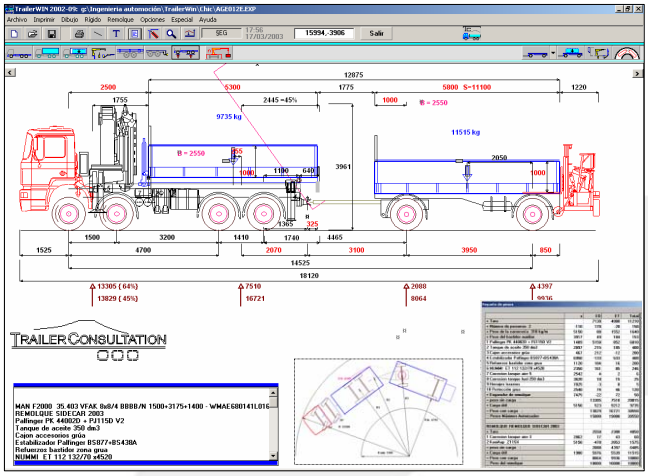

TrailerWIN

Software para el diseño y cálculo de vehículos industriales que permita ofrecer, con la ayuda de una extensa base de datos, la solución técnica más optima a las necesidades del usuario.

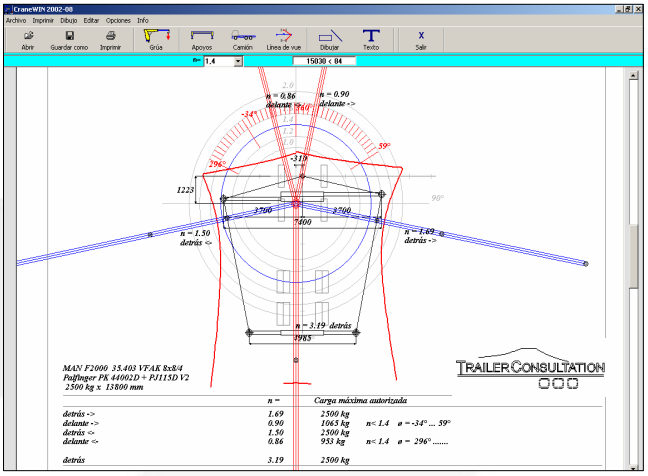

CraneWIN

Software que calcula la estabilidad del conjunto que posee un determinado vehículo con una determinada grúa. Indica las zonas de trabajo de la grúa donde haya peligro de vuelco.

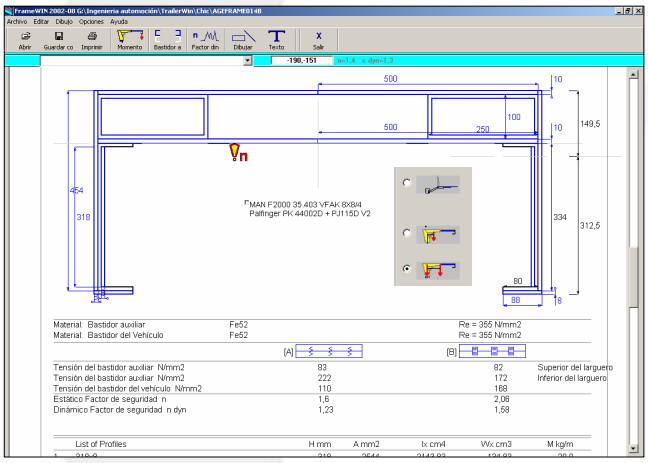

FrameWIN

Software para la representación gráfica y comprobación del conjunto Bastidor – Sobrebastidor de cualquier vehículo.

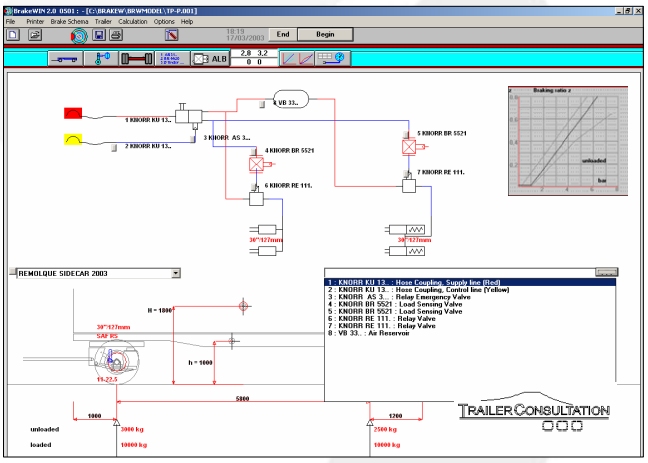

BrakeWIN

Software para el cálculo del frenado en remolques y semiremolques, en base a las directrices europeas.

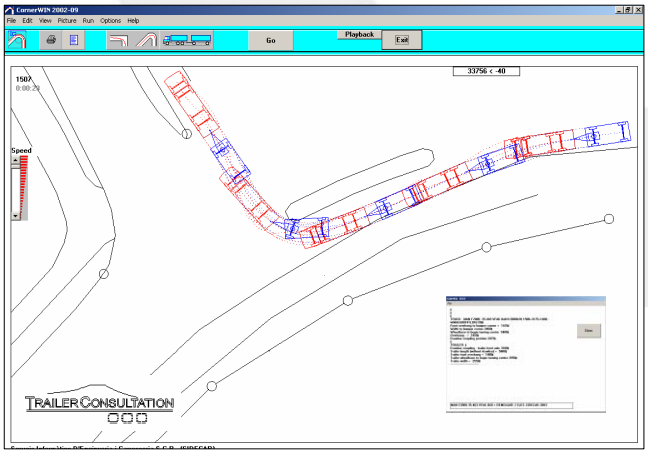

CornerWIN - BusWIN

Software para el estudio de la maniobrabilidad, de cualquier vehículo con o sin remolque así como de autobuses.

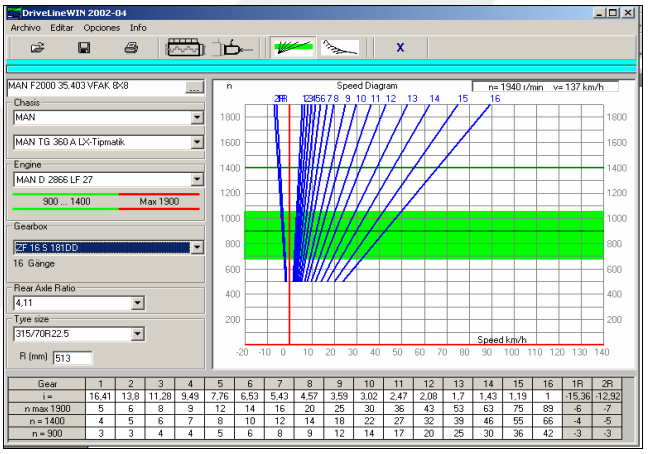

DrivelineWIN

Software de comprobación de los parámetros del conjunto de elementos que intervienen en la transmisión de un vehículo.

Por favor no dude en contactarnos para más información:

Serveis Informàtics D'Enginyeria i Carrosseria S.C.P
Passeig de Ronda, 122 2º 4ª 25008 LLEIDA, - Tel: 973222547 - Fax: 973223929
www.meta-sidecar.com